YANMAR

MINIGRAAFMACHINE

ViO50-6

Bedrijfsgewicht	4855 kg
Motor	4TNV88-ZPBV
Uitbreekkracht (arm)	22,7 kN
Uitbreekkracht (graafbak)	36,5 kN

Betrouwbaarheid en duurzaamheid in een compact jasje

COMPACTE AFMETINGEN

Yanmar, de uitvinder van het ViO-concept, heeft een ongeëvenaarde ervaring opgebouwd in de ontwikkeling van graafmachines zonder zijdelingse overhang (Zero Tail Swing).

NIEUW GIEKCONCEPT

Een nieuw ontwerp met een doosstructuur voor betere duurzaamheid.

KRACHTIGE YANMAR-MOTOR

De nieuwste versie van Yanmar TNV-motoren: 4-clinder motor met directe inspuiting voor betere prestaties en lager brandstofverbruik en minder uitstoot.

BESTE COMPONENTEN

Ontwikkeld in Japan met hoogwaardige componenten voor topkwaliteit. Ontwerp en prestaties van de componenten aangepast aan de moeilijkste bouwwerven en aan een lange levensduur.

EENVOUDIG ONDERHOUD

5 motorkappen of openingen voor gemakkelijke toegang voor onderhoud van componenten. Snelle en eenvoudige dagelijkse controles en klein onderhoud.

CABINE

Verbeterde bestuurderspost: meer beenruimte, universeel ontwerp, nieuwe elektronische instrumentatie, betere ergonomie en sterk verbeterde geluidswaarden.

EENVOUDIGE BEDIENING

De joysticks zijn op de ideale hoogte geplaatst en maken zeer precieze controle mogelijk. Proportionele besturing van het hulpcircuit. Standaard uitrusting omvat ook een functie voor "automatisch-stationair functie" en een "eco-modus" voor efficiënter brandstofverbruik.

HOGE PRESTATIES

Verbeterde aandrijvingscomponenten (motor, hydraulische pomp, ventielblok): geen compromis tussen vermogen en compacte afmetingen. Zo kunnen klanten van Yanmar veeleisende werkzaamheden uitvoeren in beperkte ruimtes.

EXCELLENTE STABILITEIT

Het robuuste X-frame ontwerp van het onderstel, het grotere bedrijfsgewicht en het nieuwe giekconcept: indrukwekkende stabiliteit, wat vooral de zijdelingse stabiliteit ten goede komt.

WERKUITRUSTING

Een nieuw ontwerp van de werkuitrusting met aanpassingen in de bewegende onderdelen en giekstructuur. Ontwikkeling van de kingpost voor een hogere duurzaamheid, langere levensduur en verbeterde totale gebruikskosten.

YANMAR TRUE ZTS

ONGEËVENAARDE COMPACTHEID

De ViO50-6 biedt klanten van Yanmar hoog gebruiksgemak, vooral in stedelijke omgevingen waar de ruimte beperkt is.

Het nieuwe ontwerp van de ViO50-6 giek levert ook een uiterste compacte draaicirkel op.

VOORDELEN VAN HET ViO-CONCEPT

+ Hogere veiligheid voor zowel de operator als voor de personen rondom: dit is van cruciaal belang op een bouwwerf.
+ Achterste dode hoek tot een minimum beperkt: dit draagt opnieuw bij tot de veiligheid van de personen rondom de graafmachine.

MACHINEHOOGTE

Dankzij het vernieuwde ontwerp van het onderstel is de machinehoogte teruggebracht tot een optimale 2,54 m waardoor de machine gemakkelijker getransporteerd kan worden. De bodemvrijheid werd bovendien verhoogd tot 345 mm.

NIEUW GIEKCONCEPT

De giek kreeg een compleet andere vorm, waardoor het hefvermogen van de ViO50-6 nu 10% hoger ligt. Dit nieuwe ontwerp levert tevens een gewichtsbesparing van 40 kg op en maakt de graafmachine nog stabieler.

De doosconstructie van de giek zorgt voor een hogere duurzaamheid en levensduur. De basis (kingpost) en de hoofdpen van de giek werden versterkt, opnieuw resulterend in een verlening van de levensduur en verlaging van de totale gebruikskosten.

YANMAR FULL PROTECT

DE BESTE GIEK- EN ARMBESCHERMING OP DE MARKT

De ViO50-6 biedt een unieke en volledige bescherming van alle giek- en armcilinders. Alle cilinderbuizen en -stangen worden beschermd door mee-verend plaatstaal dat de totale gebruikskosten van de machine drastisch verlaagt.

COMFORT

RUIME EN COMFORTABELE CABINE

Bij het ontwerp van het nieuwe cabine concept, heeft Yanmar de operator centraal gesteld en ontwikkelde hierdoor het 'Universeel ontwerp' concept dat gestoeld is op ergonomie: zoals deurhendel, handrails, deursloten en motorkaphendel. In combinatie met de grotere beenruimte, kan de bestuurder op meer comfort en veiligheid rekenen.

VERBETERDE LUCHTCIRCULATIE

De luchtverdeling en -circulatie in de cabine werd herbekeken en verbeterd door de optimale plaatsing van zes ventilatiemonden. De ruitverwarming zorgt voor een perfecte ontwaseming van de cabine. Deze wijzigingen zorgen voor een aanzienlijk hoger comfort voor de bestuurder, vooral in warme weersomstandigheden.

RONDOM ZICHT

Het ontwerp van de Vi050-6 biedt een ergonomische omgeving, uitstekend zicht en bijzonder grote veiligheid. De vorm van de cabine biedt de bestuurder een optimaal 360° zicht. Dit verhoogt de veiligheid op de bouwwerf en maakt het werk efficiënter. De Vi050-6 is uitgerust met drie spiegels, zodat de bestuurder het werkterrein kan overzien zonder uit zijn stoel te hoeven opstaan.

STILLE CABINE

De ontwerp ingenieurs van Yanmar hebben de nadruk gelegd op innovatieve manieren om het geluidsniveau te reduceren. Zo zijn ze erin geslaagd het geluidsniveau te verminderen met 3 dB(A). Deze veranderingen hebben een positief effect op het comfort van de bestuurder.

COMFORTABELE, VERSTELBARE ZITTING

De stoel met luchtvering kan op verschillende manieren ingesteld worden om de optimale zitpositie te bereiken. Zowel het instrumentenpaneel als de armsteunen kregen een nieuw ontwerp, dit om het bestuurderscomfort verder te verhogen.

VERBETERDE AANDRIJFLIJN

VIPPS HYDRAULISCH CIRCUIT (ViO PROGRESSIEF SYSTEEM MET 3 POMPEN)

Het hydraulische circuit van de ViO50-6 biedt complete controle over het beschikbare vermogen. Het systeem bestaat uit twee variabel-debiet pistonpompen en een ventielblok met meerdere combinaties.

+ Groter gebruiksgemak voor de bestuurder.
+ Verhoogt de werksnelheid.
+ Soepele, gelijktijdige aansturing van alle werkzaamheden, zelfs rijdend.

KRACHTIGE YANMAR-MOTOR

De TNV-motor is uitgerust met directe brandstofinspuiting, waardoor een schone verbranding ontstaat. Hij is voorzien van een volledig elektronische besturing die zorgt voor:

+ Totale intelligente motorbesturing.
+ Verbeterd vermogen, brandstofverbruik en koppel.
+ Vermindering van het toerental en de geluidsemissie.

2 AUTOMATISCHE VERSNELLINGEN

De rijmotoren schakelen automatisch op en terug, afhankelijk van de krachtsinspanning die nodig is. De bestuurder krijgt automatisch de beste oplossing wat betreft snelheid of duwkracht, hierdoor wordt de bediening makkelijker en het operatorcomfort wordt tevens optimaal.

ECO-MODUS

In de eco-modus wordt het effectieve motortoerental teruggebracht tot 300 tpm om een uiterst laag brandstofverbruik te realiseren.

AUTOMATISCH-STATIONAIR FUNCTIE

Als de bestuurder de bedieningshendels gedurende 4 seconden niet aanraakt, gaat de motor stationair draaien. Zo worden de milieuprestaties (geluid en emissies) en het brandstofverbruik nog verder verbeterd.

ONDERSTEL EN STABILITEIT

De X-vormige Structuur van het onderstel biedt excellente torsiestijfheid. Het frame is ontworpen voor maximale duurzaamheid.

Alle componenten van het onderstel zijn verbeterd, waardoor de duurzaamheid en de levensduur van de machine verhogen en de totale bezitskosten worden verlaagd.

Dankzij dit nieuwe onderstel-concept en een geoptimaliseerde gewichtsverdeling is de stabiliteit van de ViO50-6 sterk verbeterd.

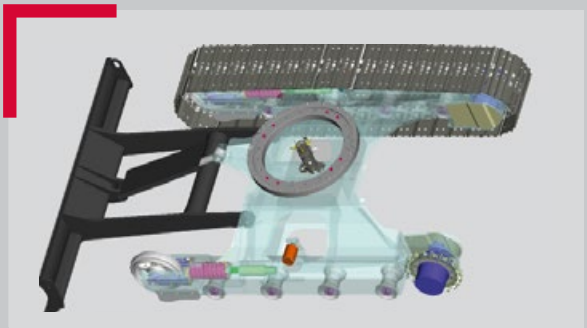

VEILIGHEID

De structuur van de cabine van de ViO50-6 is zo ontworpen dat deze voldoet aan de normen van ROPS (Roll-Over Protective Structure = kantelbeveiliging) en die van FOPS 1 (Falling Object Protective Structure = bescherming tegen vallende voorwerpen).

LEDVERLICHTING:
EFFICIËNTIE EN LAAG VERBRUIK

Om veilig, efficiënt en nauwkeurig in het donker te kunnen werken is de ViO50-6 standaard uitgerust met 1 ledlamp aan de binnenzijde van de giek. De led technologie zorgt voor een krachtige lamp met minder stroomverbruik en daardoor een langere levensduur van de batterij. Er kunnen optioneel ook twee ledlampen aan de voorkant van de cabine en een led-achterlicht plus zwaailamp worden toegevoegd.

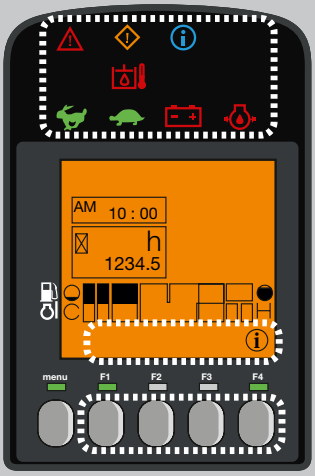

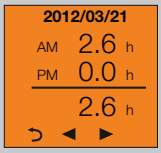

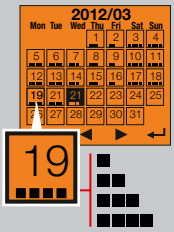

DIGITALE INTERFACE

De ViO50-6 is uitgerust met een digitale interface die de bestuurder in real-time overzicht geeft over de status van zijn machine. Het scherm van 3,3" is perfect geïntegreerd in de rechterconsole en biedt een uitstekend overzicht. De interface biedt de klant nuttige informatie via ledlampjes en informatie over belangrijke elementen als brandstofverbruik, brandstofmeter, temperatuurmeter van de koelvloeistof enz. De interface ondersteunt de klant bij onderhoudsintervallen en het plannen van dergelijk onderhoud. Het werkt ook als diagnostisch hulpmiddel bij storingen door het verzenden van een foutcode en een pictogram ter informatie op het display.

ONDERHOUD

EENVOUDIGE TOEGANG

Het dagelijkse onderhoud moet eenvoudig kunnen worden uitgevoerd. De machine werd voorzien van een makkelijk te openen motorkap. De rechterkap is voorzien van een enkel scharnier, waardoor deze eenvoudig te openen is. Dit biedt toegang tot alle belangrijke elementen: luchtfilter, luchtcompressor, radiator, brandstofpomp, batterij, brandstoftank, hydraulische olietank, alternator, peilstok voor de motorolie, waterscheider, koelvloeistofniveau enz. Schoonmaken is eenvoudig dankzij de vlakke vloermat.

LANGE ONDERHOUDSINTERVALLEN

Graafmachines van Yanmar zijn ontworpen om gebruikt te worden en daarom hebben we de onderhoudsintervallen verlengd.

UITRUSTING

[STANDAARDUITRUSTING]

PRESTATIES

Motor 4TNV88-ZPBV Yanmar diesel | Directe inspuiting | Motorbesturing (Engine Control Unit, ECU) | Eco-modus | Automatisch-stationair functie | VIPPS Hydraulisch systeem (ViO progressief systeem met 3 pompen) | Hulpcircuit met hoog debiet en proportionele besturing tot armeinde | Automatische 2e rijsnelheid | Filter op stuurinrichting hydraulisch circuit | Externe hydraulische oliemeter | 1 ledlamp geïntegreerd in de giek

COMFORT EN BEDIENINGSGEMAK

LCD interface | Instelbare stoel met verstelbare rugleuning, textielbekleding, luchtvering en hoofdsteun | Verstelbare polssteunen | Voetsteunen | Brede voetpedalen | Voorruit met 2 volledig inschuifbare delen | Dubbel schuifraam rechts | Transparante bovenruit vooraan | Ruitenwisser | Ruitensproeier | Automatische plafondlamp | 1 x 12V uitgang | Opbergvakken | Veilige documentopslag | Houders

VEILIGHEID EN DUURZAAMHEID

Handrails | Veiligheidshendel | Veiligheidsgordel met oprolmechanisme | Noodhamer | Verankerpunten | 3 spiegels | Claxon | Toevoerslang bladcilinder in twee delen | Complete bescherming van de cilinders (giek, arm en blad) | Slangen beschermd door slijtvaste mantels | Vergrendelbare kappen

OVERIGE

Brandstofmeter | Gereedschapskist | Gereedschapset | Vetpomp

[OPTIONELE UITRUSTING]

PRESTATIES

Stalen rupsen | Rubber pads voor stalen rupsen | Lange arm (+250 mm) | Extra contragewicht (+195 kg) | Fijn afstelling proportioneel gestuurd hulpcircuit via potentiometer | 2e hulpcircuit en fijn afstelling proportionele besturing via potentiometer | Hogedrukleiding 165 bar voor hydraulische snelkoppeling met gestuurde veiligheidsvoorzieningen (dubbel effect) | Hydraulische leiding voor “clamshell grijper” | Snelkoppelingen | Bio-olie | 2 ledlampen aan de voorkant van de cabine | 1 led-zwaailicht | Set 1 led-achterlicht + 1 zwaailicht | Betere brandstoffiltratie

COMFORT EN BEDIENINGSGEMAK

Omkeerbare airconditioning | Verstelbare zitting met hoezen van kunstleer, luchtvering en hoofdsteun | Stoelhoes | Radio | Electrische brandstofpomp | Centrale smering

VEILIGHEID EN DUURZAAMHEID

Slangbreukventielen voor hefwerkzaamheden + melding bij overbelasting | FOPS 1 voorbescherming | Diefstalbeveiliging (sleutel/toetsenbord) | GPS-tracking | Rij-alarm

[TOEBEHOREN]

Yanmar biedt een gamma aanbouwdelen, die voldoen aan de geldende veiligheidsnormen in uw land: mechanische snelkoppeling, hydraulische snelkoppeling, graafbakken, kantelbakken, dieplepel, hydraulische hamer...

AFMETINGEN

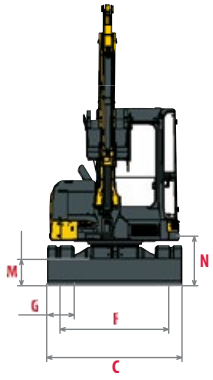

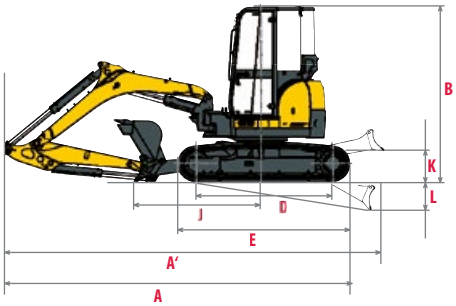

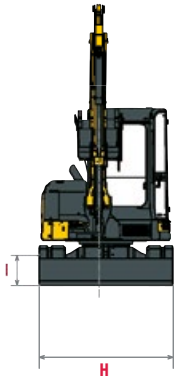

A	Totale lengte	5230 / 5330 * mm	**H**	Totale breedte duwblad	1970 mm
A'	Totale lengte met blad aan achterkant	5790 / 5890 * mm	**I**	Totale hoogte duwblad	400 mm
B	Totale hoogte	2540 mm	**J**	Bladafstand	1890 mm
C	Totale breedte	1940 mm	**K**	Max. hefhoogte blad	500 mm
D	Lengte van rupsen op de grond	2070 mm	**L**	Max. zakdiepte blad	540 mm
E	Lengte onderstel	2590 mm	**M**	Minimale bodemvrijheid	345 mm
F	Spoorbreedte	1590 mm	**N**	Bodemvrijheid onder contragewicht	625 mm
G	Rupsbreedte	350 mm			

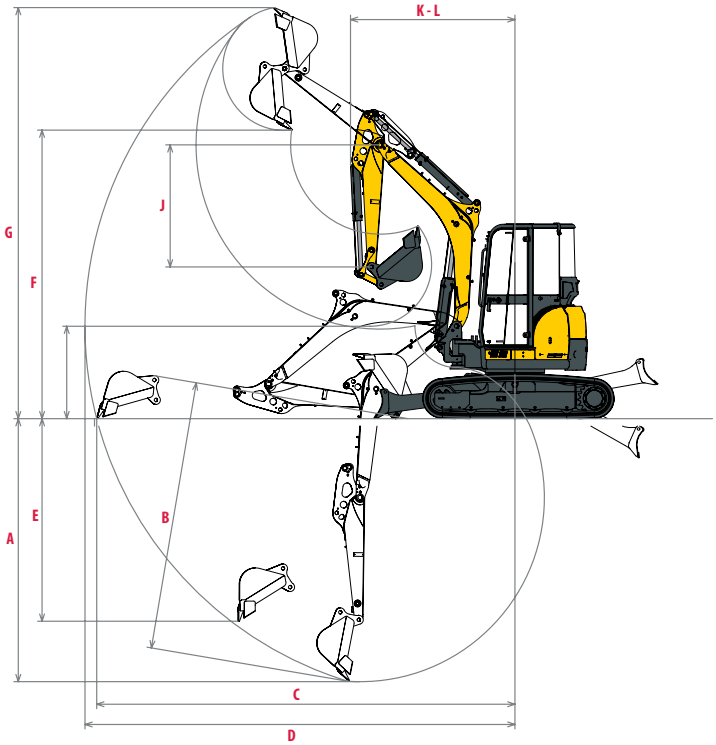

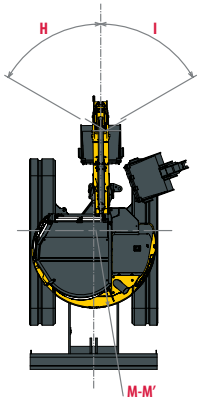

A	Max. graafdiepte - blad omhoog	3360 / 3610 * mm	**H**	Giekverstelling links	68°
B	Max. graafdiepte - blad omlaag	3540 / 3790 * mm	**I**	Giekverstelling rechts	68°
C	Max. graafbereik op grond	5540 / 5770 * mm	**J**	Armlengte	1450 / 1700 * mm
D	Max. graafdiepte	5700 / 5920 * mm	**K**	Minimale draaicirkel vooraan	2190 / 2360 * mm
E	Max verticale wand	2690 / 2880 * mm	**L**	Minimale draaicirkel vooraan met giekverstelling	1760 / 1910 mm
F	Max. uitkiphoogte	3870 / 4000 * mm	**M**	Draaicirkel achteraan	970 mm
G	Max. snijhoogte	5530 / 5650 * mm	**M'**	Draaicirkel achteraan met extra contragewicht	1045 mm

* met lange arm

HEFVERMOGEN

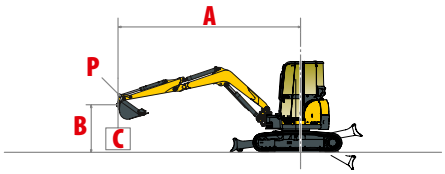

Kiplast, gemeten over voorzijde

Kiplast, zijdelings 90° gemeten

Standaard arm

Blad op de grond

A	(A=)	Max.		4 m		3 m		2 m	
B									
4 m	3770	880	*1080	-	-	-	-	-	-
3 m	4460	640	*1080	785	*1080	-	-	-	-
2 m	4790	570	*1090	785	*1185	1245	*1520	-	-
1 m	4860	550	*1140	735	*1400	1125	*2010	-	-
0 m	4670	550	*1195	665	*1470	1000	*2140	1725	*2930
-1 m	4180	655	*1225	695	*1355	1020	*1990	1825	*3170
-2 m	3220	960	*1175	-	-	1050	*1295	-	-

Blad omhoog

A	(A=)	Max		4 m		3 m		2 m	
B									
4 m	3770	880	910	-	-	-	-	-	-
3 m	4460	645	755	785	900	-	-	-	-
2 m	4790	570	630	775	860	1235	1275	-	-
1 m	4860	540	600	725	820	1090	1275	-	-
0 m	4670	550	640	685	775	1010	1185	1735	2040
-1 m	4180	630	735	675	765	1010	1175	1765	2245
-2 m	3220	940	1060	-	-	1050	1160	-	-

Standaard arm, extra contragewicht

Blad op de grond

A	(A=)	Max.		4 m		3 m		2 m	
B									
4 m	3770	950	*1080	-	-	-	-	-	-
3 m	4460	720	*1080	860	*1080	-	-	-	-
2 m	4790	630	*1090	840	*1185	1280	*1520	-	-
1 m	4860	600	*1140	810	*1400	1200	*2010	-	-
0 m	4670	610	*1195	750	*1470	1100	*2140	1910	*2930
-1 m	4180	710	*1225	740	*1355	1080	*1990	1990	*3170
-2 m	3220	1050	*1175	-	-	1150	*1295	-	-

Blad omhoog

A	(A=)	Max		4 m		3 m		2 m	
B									
4 m	3770	930	*1080	-	-	-	-	-	-
3 m	4460	710	820	840	970	-	-	-	-
2 m	4790	620	700	840	920	1280	1640	-	-
1 m	4860	600	680	800	900	1180	1360	-	-
0 m	4670	600	700	740	860	1100	1280	1870	2310
-1 m	4180	710	820	730	860	1080	1300	1970	2410
-2 m	3220	1040	*1175	-	-	1140	1160	-	-

Lange arm

Blad op de grond

A	(A=)	Max.		4 m		3 m		2 m	
B									
4 m	4060	780	*975	*945	*945	-	-	-	-
3 m	4700	610	*970	800	*925	-	-	-	-
2 m	5010	530	*995	770	*1080	*1310	*1310	-	-
1 m	5070	505	*1045	715	*1270	1050	*1785	-	-
0 m	4900	530	*1090	685	*1420	1000	*2045	1650	*3005
-1 m	4440	595	*1160	680	*1385	980	*1960	1640	*2940
-2 m	3580	820	*1150	-	-	1030	*1535	1840	*2210

Blad omhoog

A	(A=)	Max		4 m		3 m		2 m	
B									
4 m	4060	775	*975	945	945	-	-	-	-
3 m	4700	610	655	790	*925	-	-	-	-
2 m	5010	520	565	745	835	*1310	*1310	-	-
1 m	5070	500	560	700	800	1040	1195	-	-
0 m	4900	510	565	685	760	990	1140	1645	2030
-1 m	4440	590	635	670	720	970	1075	1630	1940
-2 m	3580	790	890	-	-	1000	1120	1750	2210

Lange arm, extra contragewicht

Blad op de grond

A	(A=)	Max.		4 m		3 m		2 m	
B									
4 m	4060	850	*975	*945	* 945	-	-	-	-
3 m	4700	660	*970	870	*925	-	-	-	-
2 m	5010	580	*995	840	*1080	*1310	*1310	-	-
1 m	5070	560	*1045	780	*1270	1160	*1785	-	-
0 m	4900	580	*1090	760	*1420	1110	*2045	1870	*3005
-1 m	4440	650	*1160	750	*1385	1090	*1960	1860	*2940
-2 m	3580	900	*1150	-	-	1140	*1535	2060	*2210

Blad omhoog

A	(A=)	Max		4 m		3 m		2 m	
B									
4 m	4060	850	*975	*945	*945	-	-	-	-
3 m	4700	660	710	860	*925	-	-	-	-
2 m	5010	570	630	820	920	*1310	*1310	-	-
1 m	5070	550	600	770	880	1150	1330	-	-
0 m	4900	570	630	750	840	1100	1280	1870	2300
-1 m	4440	650	700	740	800	1080	1200	1850	2210
-2 m	3580	870	980	-	-	1110	1250	1970	*2210

[De data in deze tabel geven het hefvermogen weer volgens IOS 10567. Dit is exclusief het gewicht van de graafbak en komt overeen met 75% van de maximale statische kiplast van de 87% van het hydraulisch hefvermogen. Data gemarkeerd met een * zijn de hydraulische grenzen van het hefvermogen.]

SPECIFICATIES

[GEWICHT +/- 2% (EN STANDAARDEN)]

	Gewicht	Bodemdruk
Bedrijfsgewicht (rubberen rupsen)	4 855 kg	0,31 kgf/cm^2
Transportgewicht (rubberen rupsen)	4 780 kg	0,30 kgf/cm^2
Met stalen rupsen	4 985 kg	0,32 kgf/cm^2
Met extra contragewicht	+ 195 kg	-

[MOTOR]

Type	4TNV88-ZPBV
Brandstof	Diesel
Netto vermogen	27,3 kW (bij 2200 tpm)
Bruto vermogen	28,1 kW (bij 2200 tpm)
Cilinderinhoud	2,189 l
Maximaal koppel	131,4 - 143,0 N.m
Koeling	Watergekoeld
Startmotor	12 V - 2,3 kW
Batterij	12 V - 100 Ah
Alternator	12 V - 55 A

[HYDRAULISCH SYSTEEM]

Maximale druk	245 bar
1 dubbele pistonpomp met variabel debiet	2 x 42,5 l.min^{-1}
1 tandwielpomp	37 l.min^{-1}
1 tandwielpomp voor aansturing	10,8 l.min^{-1}

PTO	Theoretische gegevens bij 2200 tpm	
	Druk (bar)	Debiet (l.min^{-1})
tweezijdig	0 - 245	37 - 79,5
eenzijdig	0 - 245	37 - 79,5

Het oliedebiet neemt af als de druk toeneemt

[PRESTATIES]

Rijsnelheid	2,4 - 4,6 km/uur
Rotatiesnelheid	10 tpm
Uitbreekkracht (arm)	22,7 kN / 21,0 kN (met lange arm)
Uitbreekkracht (graafbak)	36,5 kN
Tractievermogen	42,7 kN
Maximale helling	30°
Geluidsemissie (2000/14/CE & 2005/88/CE)	79 dB (A) / 94 dB (A)

[ONDERSTEL]

Aantal bovenrollen	1
Aantal onderrollen	4
Rupsen spansysteem	Met vetsmering

[INHOUD]

Brandstoftank	66 l
Koelvloeistof	7,1 l
Motorolie	7,4 l
Hydraulisch circuit	74 l
Hydraulische tank	38 l

ONDERHOUDSINTERVALLEN

[Verversing motorolie en vervanging filter: **50 uur (1^e) / 500 uur (2^e)**] [Vervanging brandstoffilter: **250 uur**] [Vervanging hydraulische olie: **1000 uur**] [Vervanging hydraulisch oliefilter: **50 uur (1^e) / 500 uur (2^e)**] [Vervanging koelvloeistof: **2000 uur**]

Yanmar Construction Equipment Europe
25, rue de la Tambourine, 52100 SAINT-DIZIER
France

ycee-contact@yanmar.com

www.yanmarconstruction.eu

De afbeeldingen – afgedrukt in Frankrijk – kunnen afwijken van het actuele product. De fabrikant behoudt zich het recht voor de informatie in deze catalogus te wijzigen zonder voorafgaande kennisgeving.
Neem voor meer informatie contact op met uw erkende dealer voor Yanmar Construction Equipment.

NL_ViO50-6_0117